Nadel-Drossel-Einschraub-Ventil (einstellbar)

NV1-20.-K-0

EATON

Motrac Hydraulik GmbH
Siemensring 87 - D-47877 Willich
fon +49-(0)2154-8162.0 - fax +49-(0)2154-8162.499
e-mail info.miw@motracindustries.com
internet www.motracindustries.com

MF-320-200-00

(Änderungen vorbehalten)

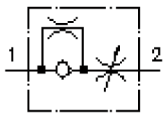

SW 1 7/8"
(Anzugs-Drehmoment:
129 - 155 Nm)

Aufnahme-bohrung
C-20-2
siehe
Massblatt-Nr.:
IK-100-209-00

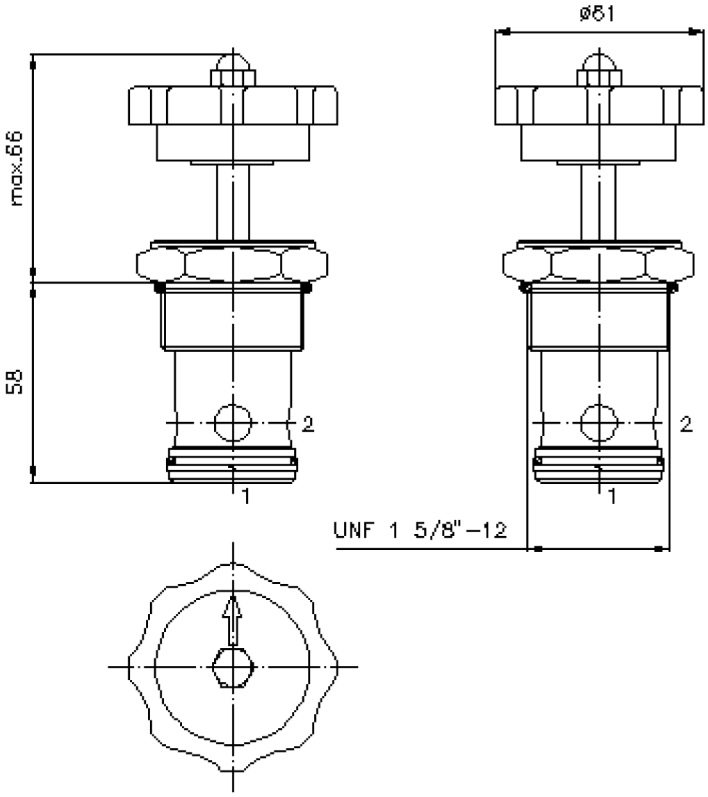

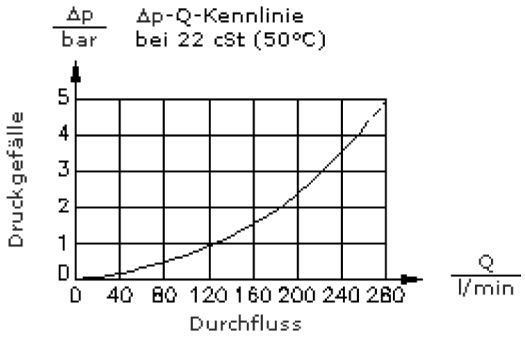

Nadel-Drossel-Einschraub-Ventil (einstellbar)

NV1-20.-K-0

Motrac Hydraulik GmbH
Siemensring 87 - D-47877 Willich
fon +49-(0)2154-8162.0 - fax +49-(0)2154-8162.499
e-mail info.miw@motracindustries.com
internet www.motracindustries.com

MF-320-200-00
(Änderungen vorbehalten)

Bestell-Beispiel:

NV1 - 20N - K - 0
A B C D

Typen-Schlüssel:

A **Geräteausführung**
Nadel-Drossel-Ventil

B **Baugrösse und Dichtung**
20N = Buna (NBR)
20V = Viton (FPM)

C **Einstellart**
K = Handrad

D **Bauform**
0 = Einschraubventil

Technische Daten:

Nenndruck:	210 bar
Nennstrom:	265 l/min
Gewicht:	0,59 kg
Temperaturbereich:	-40°C bis 120°C
Druckmittel:	HL-Hydrauliköl nach DIN 51524 T1 (ISO TC 131)
max. Leckage:	5 Tropfen/min bei 22 cSt (50°C) und 210 bar
Dichtung:	wahlweise Buna (NBR) oder Viton (FPM), sowie Teflonstützring (PTFE)
Aufnahmebohrung:	C-20-2 siehe Massblatt-Nr.: IK-100-209-00
Gehäuse:	2LH-20.-B.. siehe Massblatt-Nr.: IH-100-000-00
Dichtungssatz:	SP-MDS-20N-21 (NBR), SP-MDS-20V-21 (FPM)