2/2-Wege-Logik-Einschr.-Schieber-Ventil (Kolben Typ “P“)

DPS2-16.-P-.-0-...-..

Motrac Hydraulik GmbH
Siemensring 87 - D-47877 Willich
fon +49-(0)2154-8162.0 - fax +49-(0)2154-8162.499
e-mail info.mhw@motracindustries.com
internet www.motracindustries.com

MD-750-162-00

(Änderungen vorbehalten)

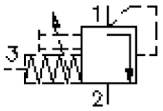

SW 1 1/2"
(Anzugs-
Drehmoment:
109 - 122 Nm)

Aufnahme-
bohrung
C-16-3S
siehe
Massblatt-Nr.:
IK-200-169-00

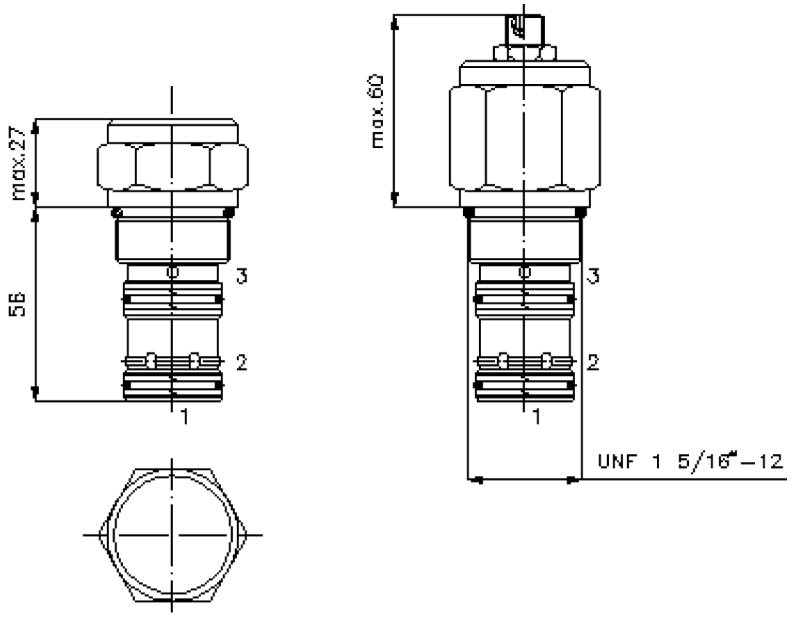

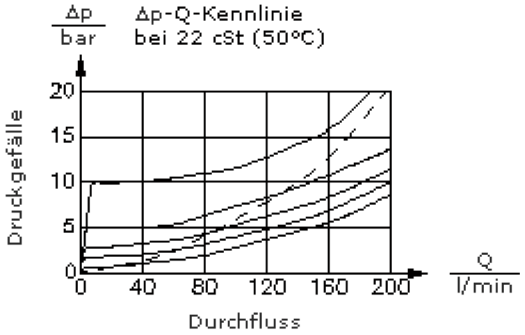

2/2-Wege-Logik-Einschr.-Schieber-Ventil (Kolben Typ “P“)

DPS2-16.-P-.-0-...-..

Motrac Hydraulik GmbH
Siemensring 87 - D-47877 Willich
fon +49-(0)2154-8162.0 - fax +49-(0)2154-8162.499
e-mail info.mhw@motracindustries.com
internet www.motracindustries.com

MD-750-162-00
(Änderungen vorbehalten)

Bestell-Beispiel:

DPS2	- 16N -	P	- F	- 0	- 040 -	AA
A	B	C	D	E	F	G

Typen-Schlüssel:

A **Geräteausführung**
Logik-Ventil

B **Baugrösse und Dichtung**
16N = Buna (NBR)
16V = Viton (FPM)

C **Kolbenform**
P = load sensing Element
Ausgangsstellung geschlossen

D **Einstellart**
F = fest eingestellt
S = Hubbegrenzung

E **Bauform**
0 = Einschraubventil

F **Öffnungsdruck**
005 = 0,35 bar
010 = 0,7 bar
020 = 1,4 bar
040 = 2,8 bar
080 = 5,5 bar
160 = 11,0 bar

G **Ausführung**
00 = 210 bar Ausführung
AA = 350 bar Ausführung

Technische Daten:

Nenndruck:	290 bar
Nennstrom:	189 l/min
Gewicht:	0,35 kg
Temperaturbereich:	-40°C bis 120°C
Druckmittel:	HL-Hydrauliköl nach DIN 51524 T1 (ISO TC 131)
max. Leckage:	85 ccm/min bei 22 cSt (50°C) und 350 bar
Dichtung:	wahlweise Buna (NBR) oder Viton (FPM), sowie Teflonstützring (PTFE)
Öffnungsverhältnis:	1 : 1
Aufnahmebohrung:	C-16-3S siehe Massblatt-Nr.: IK-200-169-00
Gehäuse:	3SLH-16.-B.. siehe Massblatt-Nr.: IH-200-000-00
Dichtungssatz:	SP-MDS-16N-34S (NBR), SP-MDS-16V-34S (FPM)