4/2-Wege-Magnet-Einschr.-Schieber-Ventil

EMDV-08.-4M-0-.....

BUCHER hydraulics

Motrac Hydraulik GmbH
Siemensring 87 - D-47877 Willich
fon +49-(0)2154-8162.0 - fax +49-(0)2154-8162.499
e-mail info.mhw@motracindustries.com
internet www.motracindustries.com

CS-750-081-00
(Änderungen vorbehalten)

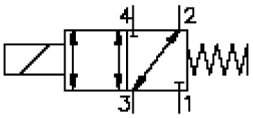

SW 1"
(Anzugs-
Drehmoment:
48 - 54 Nm)

Aufnahme-
bohrung
C-08-4
siehe
Massblatt-Nr.:
IK-400-089-00

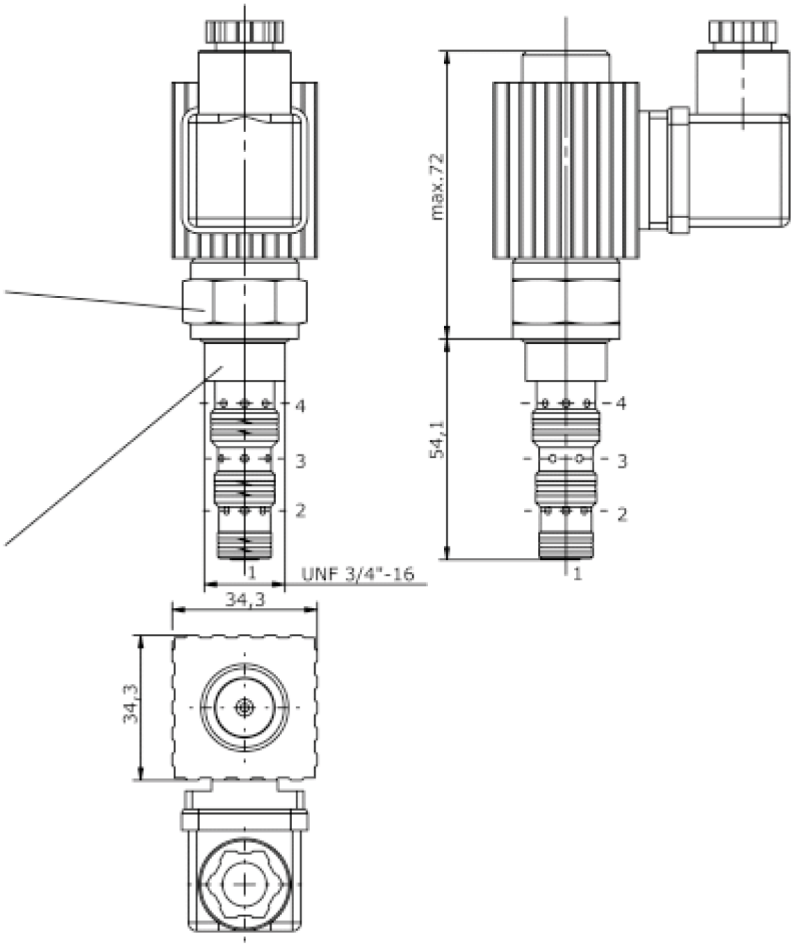

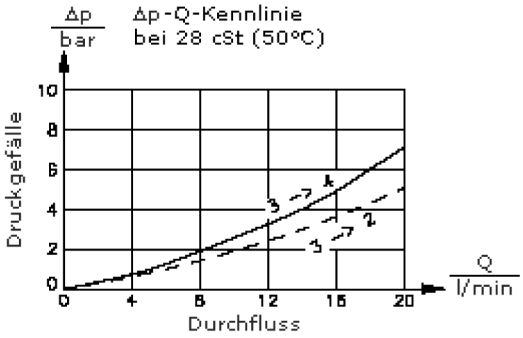

4/2-Wege-Magnet-Einschr.-Schieber-Ventil

EMDV-08.-4M-0-.....

BUCHER hydraulics

Motrac Hydraulik GmbH
Siemensring 87 - D-47877 Willich
fon +49-(0)2154-8162.0 - fax +49-(0)2154-8162.499
e-mail info.mhw@motracindustries.com
internet www.motracindustries

CS-750-081-00
(Änderungen vorbehalten)

Bestell-Beispiel:

EMDV - 08N - 4M - 0 - 024D - G

A B C D E F

Typen-Schlüssel:

A **Geräteausführung**
Magnet-Ventil
Schieberventil
direkt gesteuert

B **Baugrösse und Dichtung**
08N = Buna (NBR)
08V = Viton (FPM)

C **Symbolausführung**
4 = 4/2-Wege-Ventil
M = Kolbenform

D **Bauform**
0 = Einschraubventil

E **Versorgungsspannung**
Gleichspannung:
012D = 12V DC
024D = 24V DC
Wechselspannung:
120A = 120V AC
240A = 240V AC
andere Spannungen auf Anfrage

F **elektrischer Anschluss**
G = Stecker nach DIN 43650 andere Anschlussarten siehe Massblatt-Nr.: CS-010-000-00

Technische Daten:

Nenndruck:	350 bar
Nennstrom:	19 l/min
Gewicht:	0,44 kg
Temperaturbereich:	-40°C bis 120°C
Druckmittel:	HL-Hydrauliköl nach DIN 51524 T1 (ISO TC 131)
max. Leckage:	85 ccm/min bei 22 cSt (50°C) und 350 bar
Dichtung:	wahlweise Buna (NBR) oder Viton (FPM), sowie Teflonstützring (PTFE)
Leistungsaufnahme:	22 W
Ansprechzeiten:	bei 100% Spannungsänderung, Nenndruck und ca. 80% Durchfluss öffnen: 50 ms schliessen: 50 ms
Aufnahmebohrung:	C-08-4 siehe Massblatt-Nr.: IK-400-089-00
Gehäuse:	4LH-08.-B.. siehe Massblatt-Nr.: IH-400-000-00
Dichtungssatz:	SP-CDS-08N-46 (NBR), SP-CDS-08V-46 (FPM)