2/2-Wege-Logik-Einschraub-Ventil
Kolben-Typ “D“

LCEF-10.-D-.-0-...

BUCHER hydraulics

Motrac Hydraulik GmbH
Siemensring 87 - D-47877 Willich
fon +49-(0)2154-8162.0 - fax +49-(0)2154-8162.499
e-mail info.mhw@motracindustries.com
internet www.motracindustries.com

CD-240-101-00
(Änderungen vorbehalten)

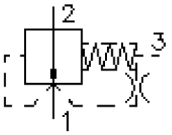

SW 19 mm

SW 27 mm
(Anzugs-
Drehmoment:
48 - 54 Nm)

Aufnahme-
bohrung
C-10-3S
siehe
Massblatt-Nr.:
IK-200-109-00

SW 8 mm

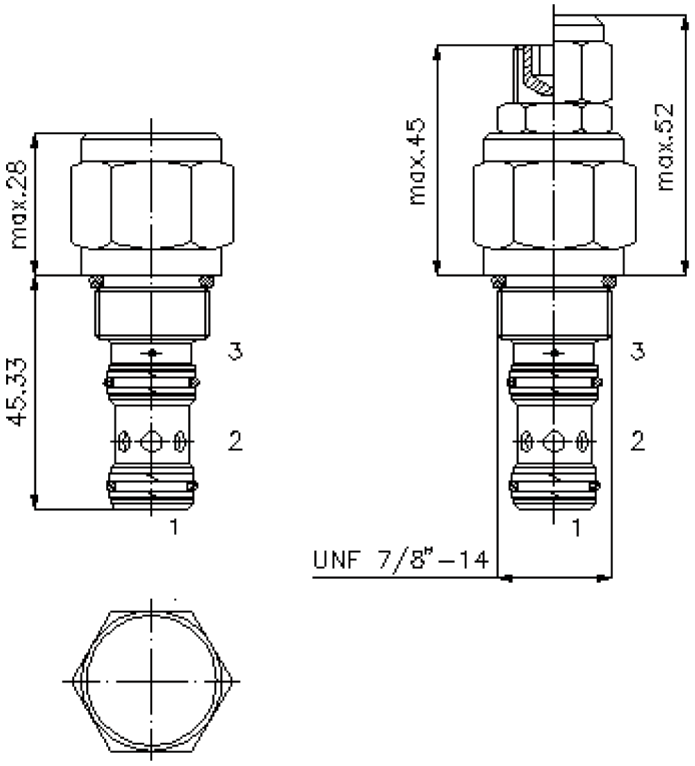

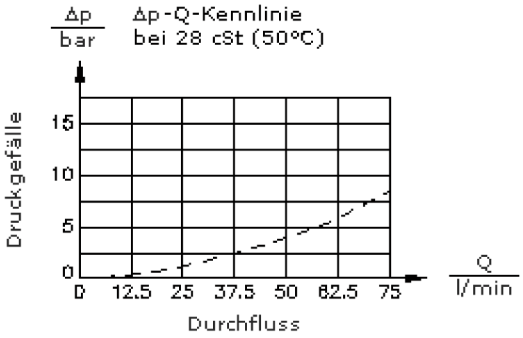

2/2-Wege-Logik-Einschraub-Ventil
Kolben-Typ “D“

LCEF-10.-D-.-0-...

BUCHER hydraulics

Motrac Hydraulik GmbH
Siemensring 87 - D-47877 Willich
fon +49-(0)2154-8162.0 - fax +49-(0)2154-8162.499
e-mail info.mhw@motracindustries.com
internet www.motracindustries.com

CD-240-101-00
(Änderungen vorbehalten)

Bestell-Beispiel:

LCEF	- 10N	- D	- F	- 0	- 100
A	B	C	D	E	F

Typen-Schlüssel:

A **Geräteausführung**
Logik-Ventil
für Wege-, Sperr-, Druckbegrenzungs- und Drosselfunktion

B **Baugrösse und Dichtung**
10N = Buna (NBR)
10V = Viton (FPM)

C **Kolbenform**
D = Ausgangsstellung offen

D **Einstellart**
F = fest eingestellt
S = Schraubenspindel
C = Verschlusskappe
K = Handrad

E **Bauform**
0 = Einschraubventil

F **Öffnungsdruck**
070 = 4,8 bar (nur "F")
100 = 6,9 bar (nur "F")
160 = 2,8 - 11,0 bar (nur "S")

Technische Daten:

Nenndruck:	350 bar
Nennstrom:	76 l/min
Gewicht:	0,21 kg
Temperaturbereich:	-40°C bis 120°C
Druckmittel:	HL-Hydrauliköl nach DIN 51524 T1 (ISO TC 131)
max. Leckage:	85 ccm/min bei 22 cSt (50°C)
Dichtung:	wahlweise Buna (NBR) oder Viton (FPM), sowie Teflonstützring (PTFE)
Öffnungsverhältnis:	1 : 1
Aufnahmebohrung:	C-10-3S siehe Massblatt-Nr.: IK-200-109-00
Gehäuse:	3SLH-10.-B.. siehe Massblatt-Nr.: IH-200-000-00
Dichtungssatz:	SP-CDS-10N-34S (NBR), SP-CDS-10V-34S (FPM)